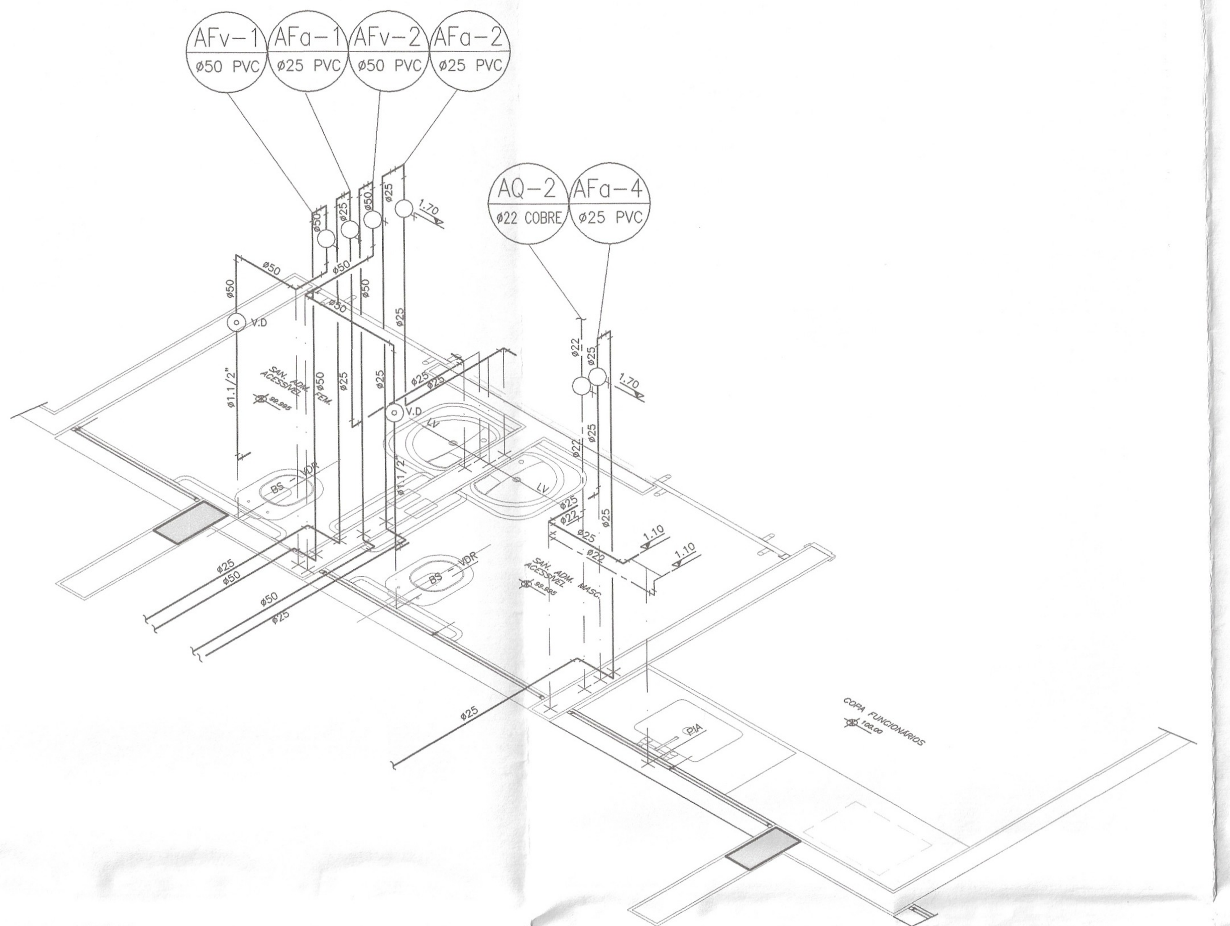

S-1
DETALHE ISOMÉTRICO DE ÁGUA FRIA
ESC 1:25

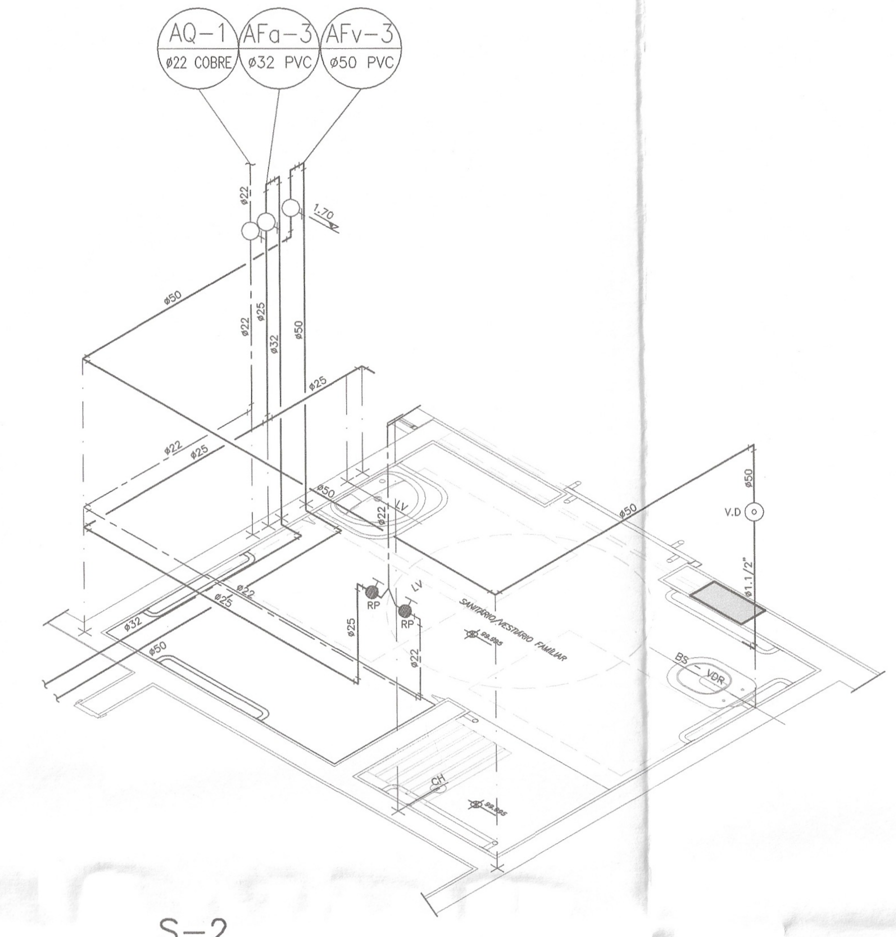

S-2
DETALHE ISOMÉTRICO DE ÁGUA FRIA
ESC 1:25

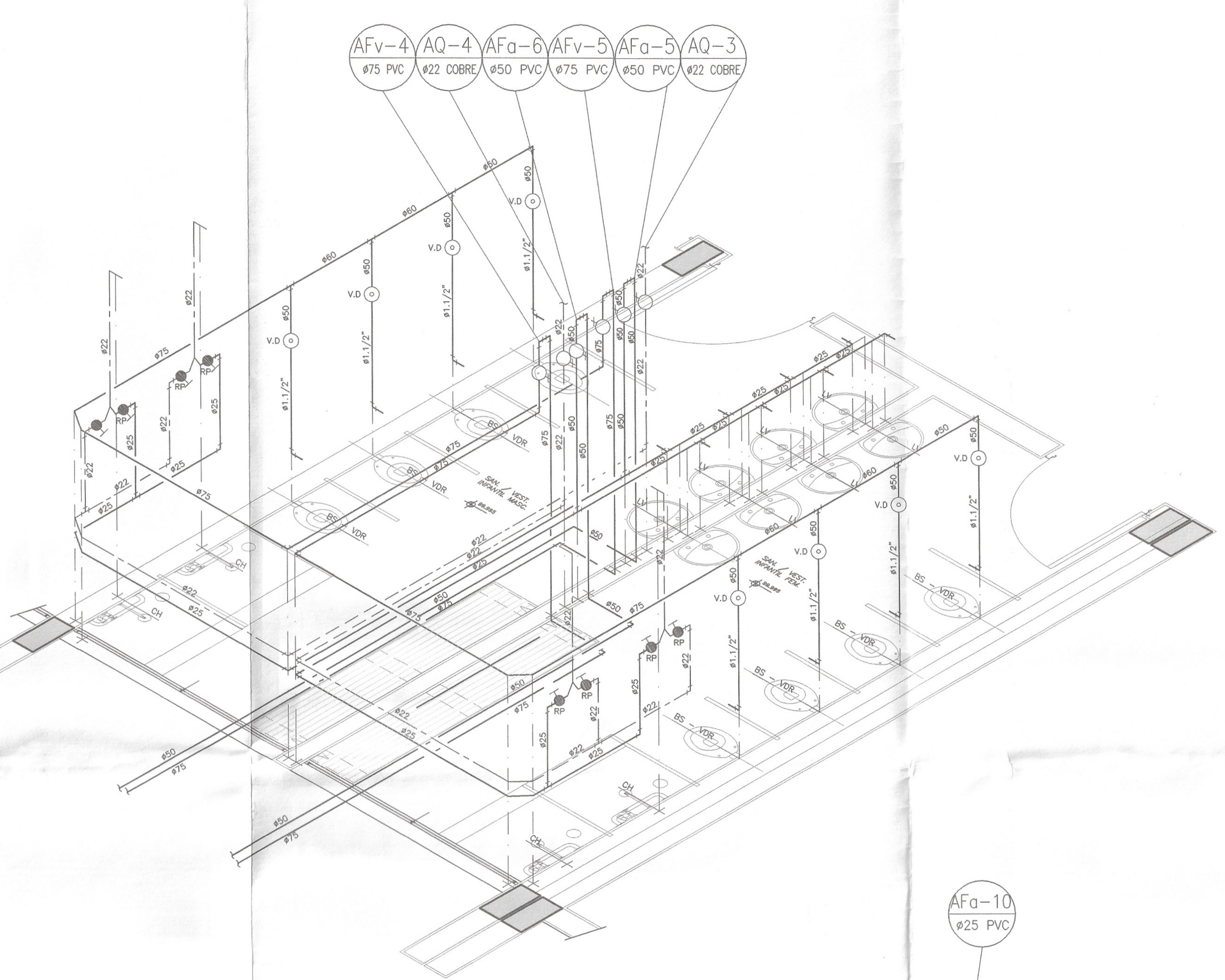

S-3
DETALHE ISOMÉTRICO DE ÁGUA FRIA
ESC 1:25

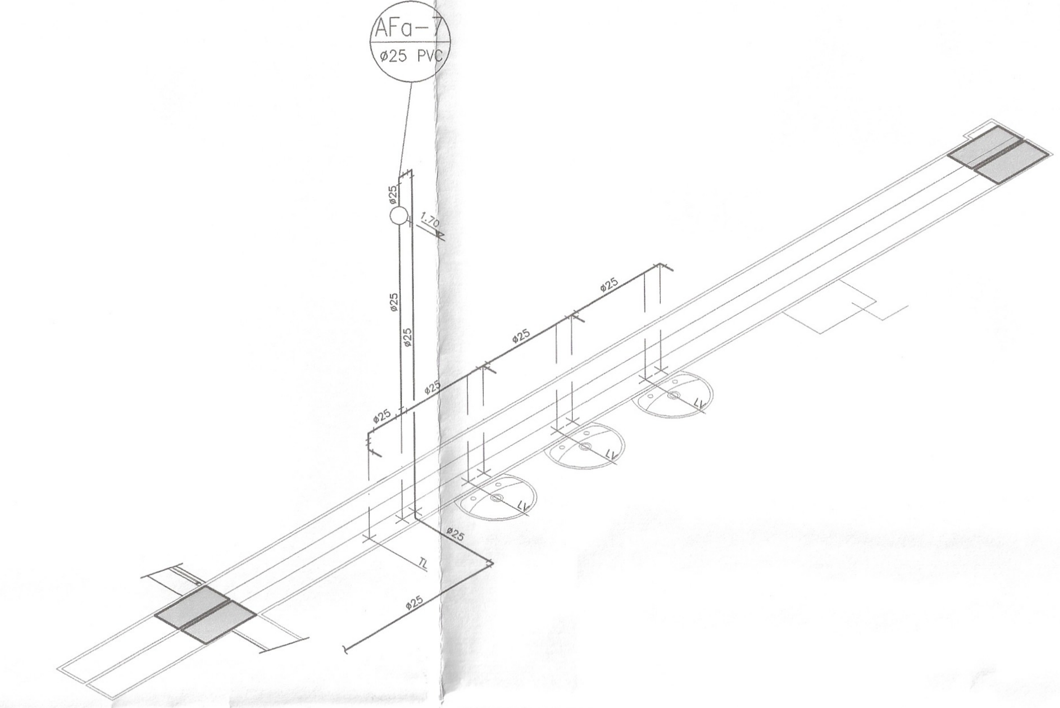

S-4
DETALHE ISOMÉTRICO DE ÁGUA FRIA
ESC 1:25

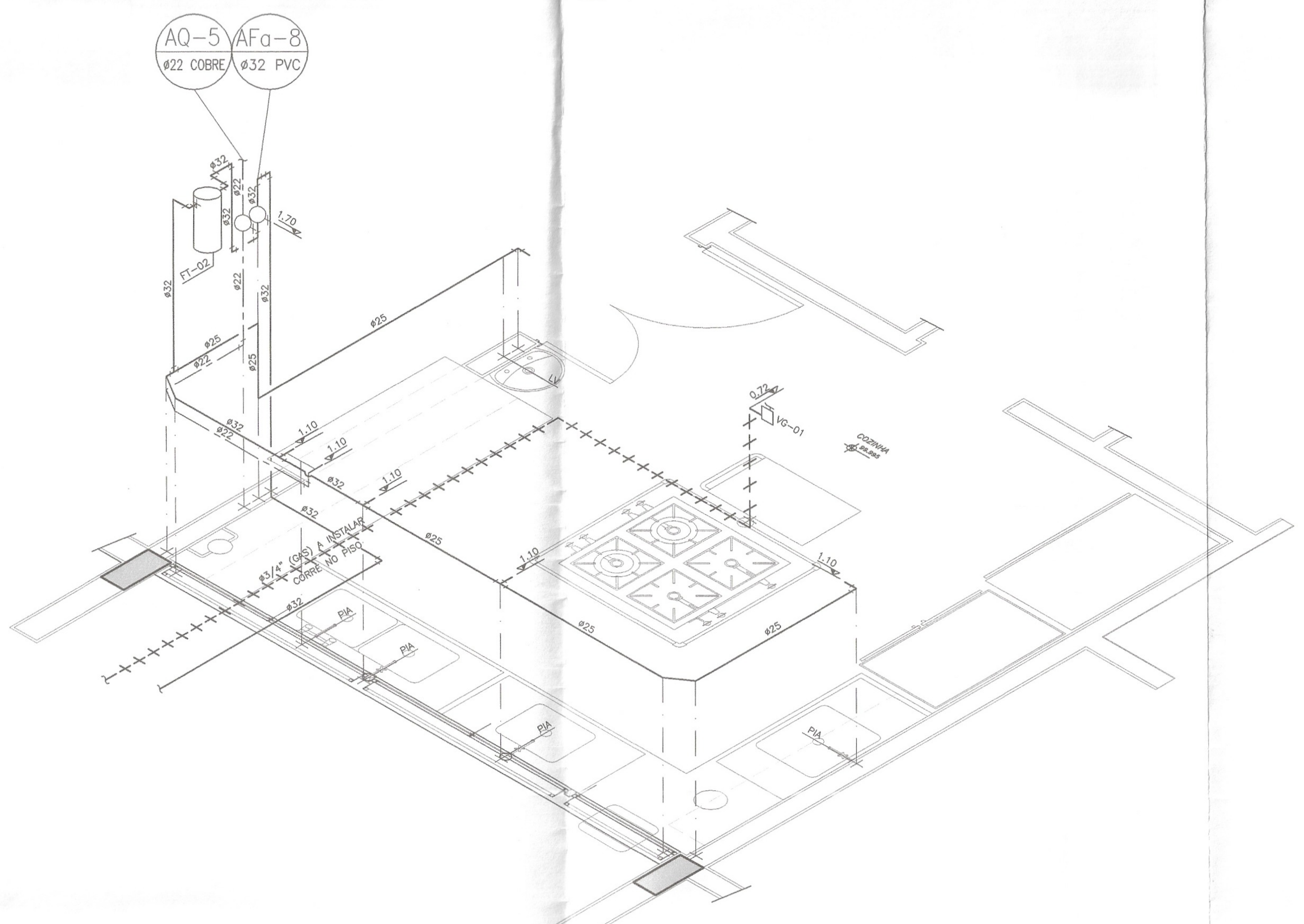

S-5
DETALHE ISOMÉTRICO DE ÁGUA FRIA
ESC 1:25

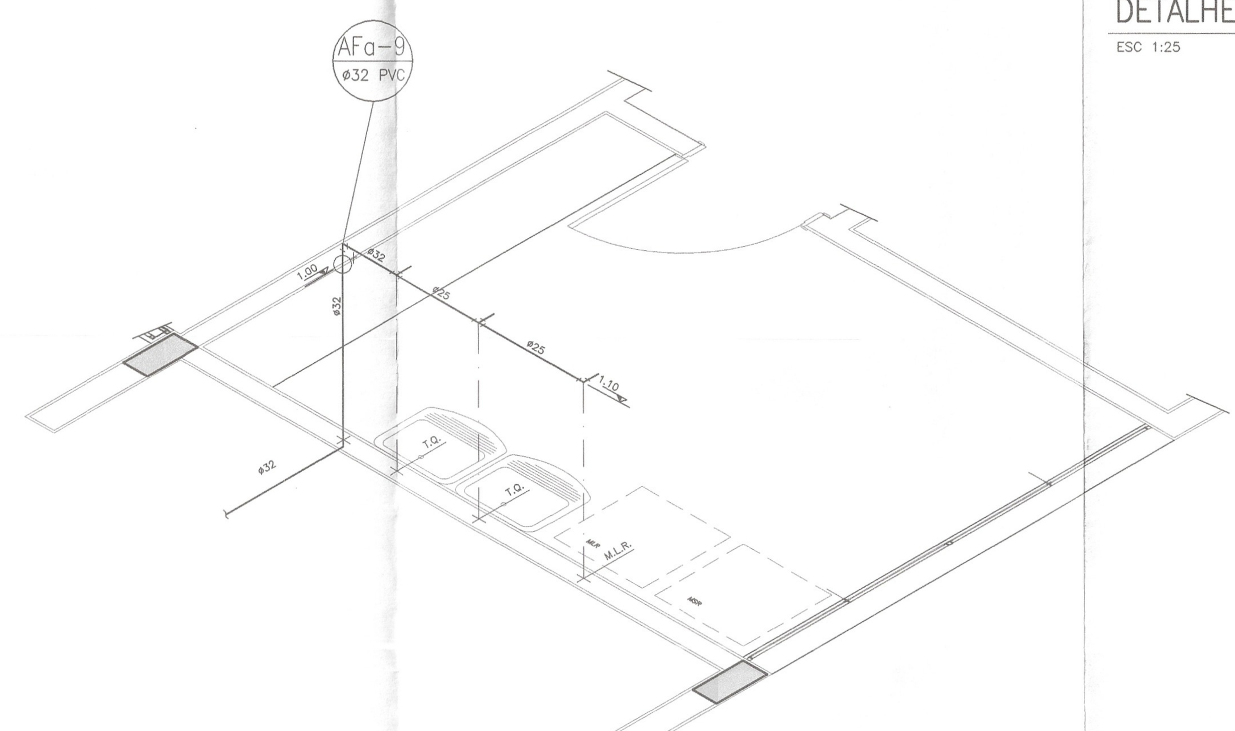

S-6
DETALHE ISOMÉTRICO DE ÁGUA FRIA
ESC 1:25

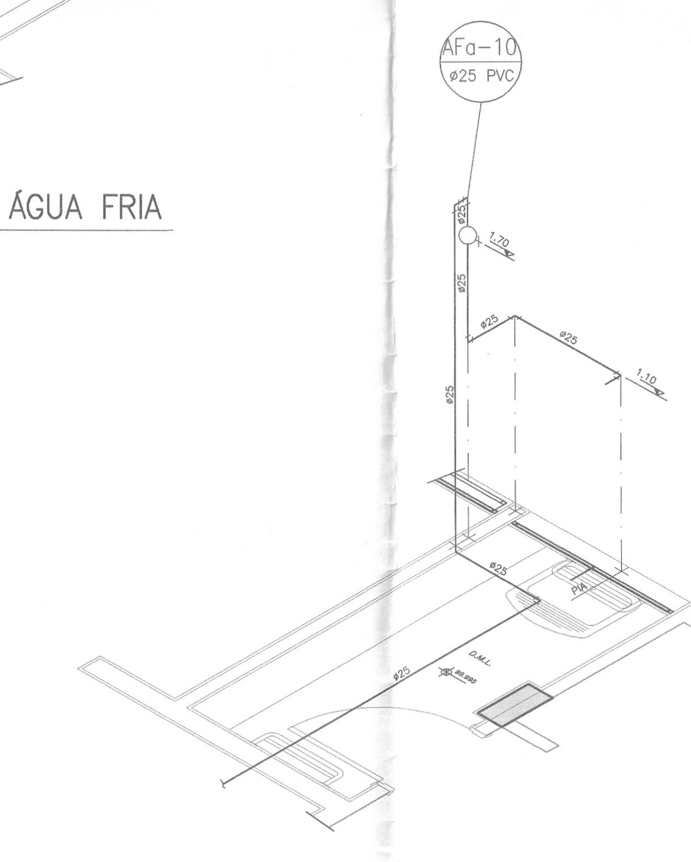

S-7
DETALHE ISOMÉTRICO DE ÁGUA FRIA
ESC 1:25

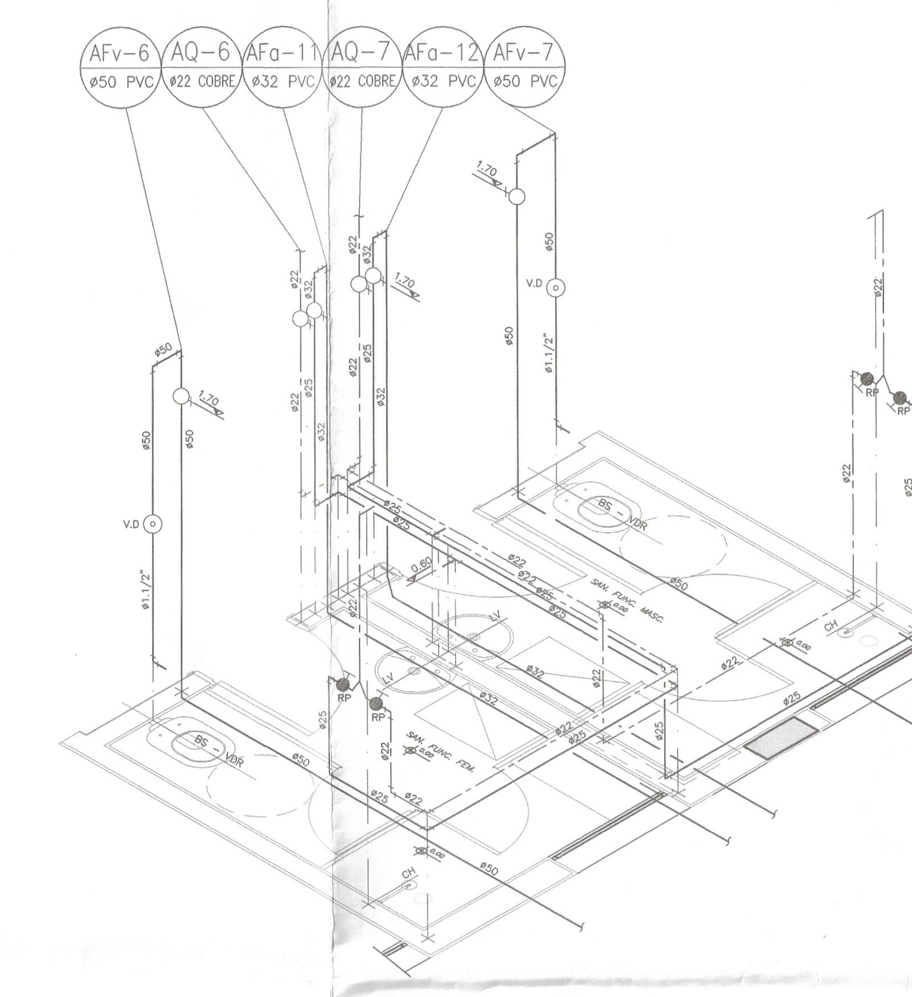

S-8
DETALHE ISOMÉTRICO DE ÁGUA FRIA
ESC 1:25

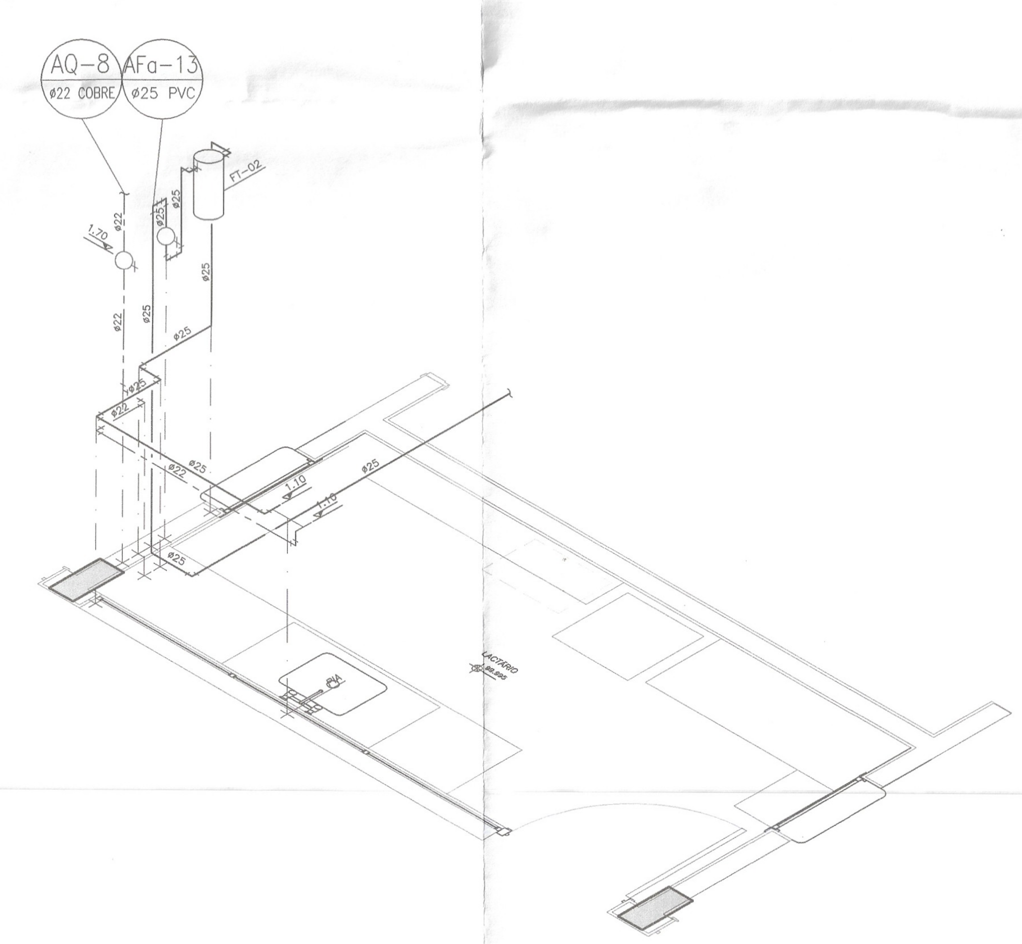

S-9
DETALHE ISOMÉTRICO DE ÁGUA FRIA
ESC 1:25

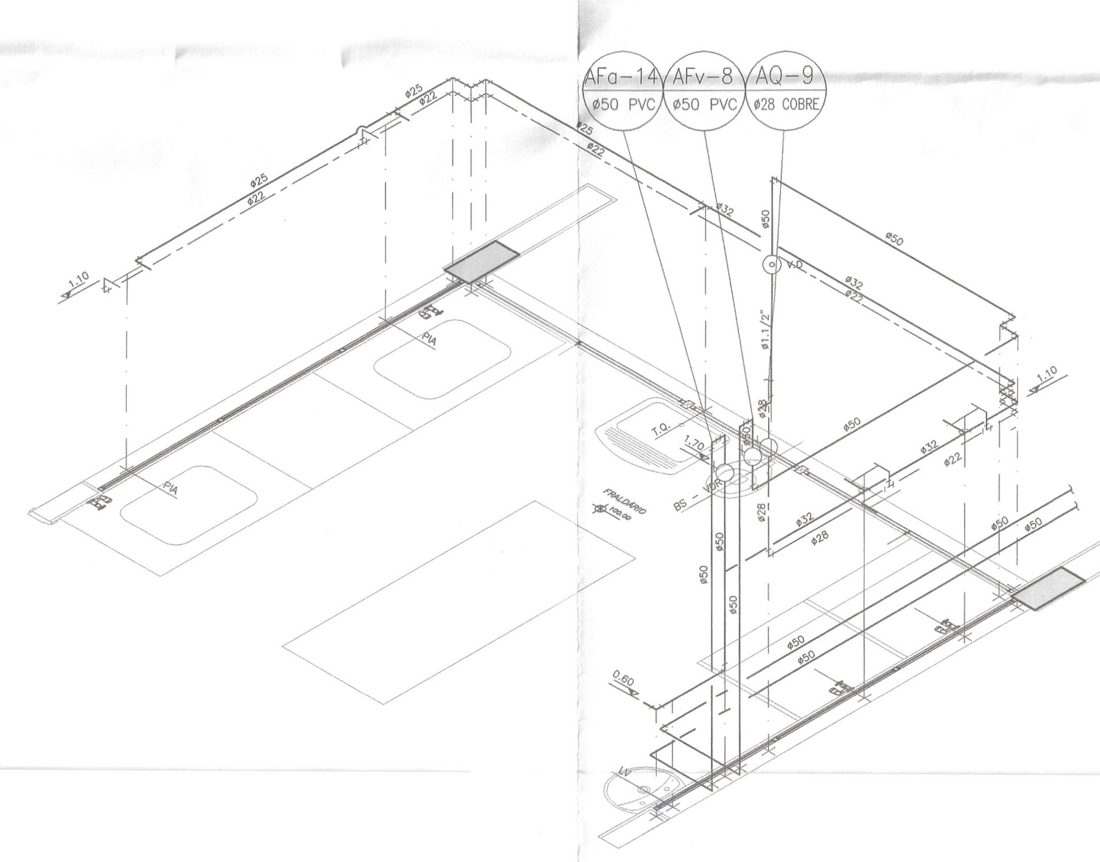

S-10
DETALHE ISOMÉTRICO DE ÁGUA FRIA
ESC 1:25

LEGENDA

- TUBULAÇÃO DE ÁGUA FRIA
- TUBULAÇÃO DE ÁGUA QUENTE
- F.O (AF/ø) INDICAÇÃO COLUNA DE ÁGUA FRIA DIÂMETRO EM mm
- F.O (AQ/ø) INDICAÇÃO COLUNA DE ÁGUA QUENTE DIÂMETRO EM mm
- REGISTRO DE GAVETA
- VÁLVULA DE DESCARGA
- SECCIONAMENTO DE TUBULAÇÃO
- TORNEIRA DE LAVAGEM
- BS BACIA SANITÁRIA
- LV LAVATÓRIO
- TL TORNEIRA DE LAVAGEM
- PI PIA
- FI FILTRO
- TQ TANQUE

NOTAS

1) MATERIAL DAS TUBULAÇÕES ÁGUA FRIA: PVC
2) BACIA SANITÁRIA COM VOLUME DE DESCARGA REDUZIDO (VDR-6LITROS).
3) LAVATÓRIO COM TORNEIRA DE PRESSÃO COM RESTRITOR DE VAZÃO (MÁXIMO = 6L/MIN.)
4) VÁLVULA DE DESCARGA COM REGISTRO INCORPORADO.

ALTURAS CONVENCIONAIS DOS PONTOS DE LIGAÇÃO

APARELHOS	REFERÊNCIA	ALTURAS (m)
BACIA SANITÁRIA	PONTO DE LIGAÇÃO VÁLVULA DE DESCARGA	0,33 1,10
BACIA SANITÁRIA PARA SANIT DEF.	PONTO DE LIGAÇÃO VÁLVULA DE DESCARGA	0,33+x 1,00
FILTRO DE PAREDE	PONTO DE LIGAÇÃO REGISTRO DE GAVETA	2,00 2,00
LAVATÓRIO	PONTO DE LIGAÇÃO C/ FLEXÍVEL	0,60
PIA DE COZINHA	PONTO DE LIGAÇÃO	1,10
TANQUE	PONTO DE LIGAÇÃO	1,10
TORNEIRA DE LAVAGEM	PONTO DE LIGAÇÃO	0,50
REGISTRO DE GAVETA (GERAL)	CANOPLA (PONTO DE LIGAÇÃO)	1,70
CHUVEIRO	PONTO DE LIGAÇÃO REGISTRO DE PRESSÃO	2,20 1,20
DUCHA HIGIÊNICA	PONTO DE LIGAÇÃO	0,45

PAD CR-1

303

FUNDAÇÃO PARA O DESENVOLVIMENTO DA EDUCAÇÃO - FDE

ESCOLA - NOME/LOCAL: TERRENO CBH JOSÉ VIEIRA BRAZÃO - ORLÂNDIA - SP

CÓDIGO: 1 2 0 2 0 2 9

INTERVENÇÃO: OBRA NOVA DE CRECHE

Nº LOTE: 01

ETAPA/ÁREA TÉCNICA: PROJETO EXECUTIVO DE HIDRÁULICA

TIPO PROJETO: PAD CR-1

DATA: ABRIL/2014

ETAPA/ÁREA TÉCNICA: PE-HID

CONTEÚDO: DETALHES ISOMÉTRICO

ESCALA: 1/25

FOLHA: 04/05

REVISÃO: 00

1202029_01HPE0400_01

RESPONSÁVEL PELA IMPLANTAÇÃO DO PROJETO:

apiacás arquitetos

ARQUITETOS: ANDERSON FREITAS, PEDRO BARROS, ACACIA FURUYA
R GENERAL JARDIM 482 CJ 132 VILA BUARQUE CEP 01223-010 SÃO PAULO
apiacas@apiacasarquitetos.com.br PABX (11) 3159 1970

RESPONSÁVEL TÉCNICO: PEDRO AMANDO DE BARROS - CAU Nº A92385-0

FDE
FUNDAÇÃO PARA O DESENVOLVIMENTO DA EDUCAÇÃO

Nº	MODIFICAÇÕES	APROVAÇÃO	DATA	APROVAÇÃO	DATA
9					
8					
7					
6					
5					
4					
3					
2					
1					
		AUTOR DO PROJETO		FDE	

OBSERVAÇÕES

DESENHOS DE REFERÊNCIA	N.

APROVAÇÃO	DATA
AUTOR DO PROJETO	
APROVAÇÃO	DATA
FDE	

CÓD.	COR	ESP.
01	07	0.18
02	07	0.25
03	07	0.35
04	07	0.50
05	07	0.70
06	07	0.13
07	07	0.10
08	08	0.13
09	09	0.18
250	250	0.10
251	251	0.13
252	252	0.13
253	253	0.18
254	254	0.25